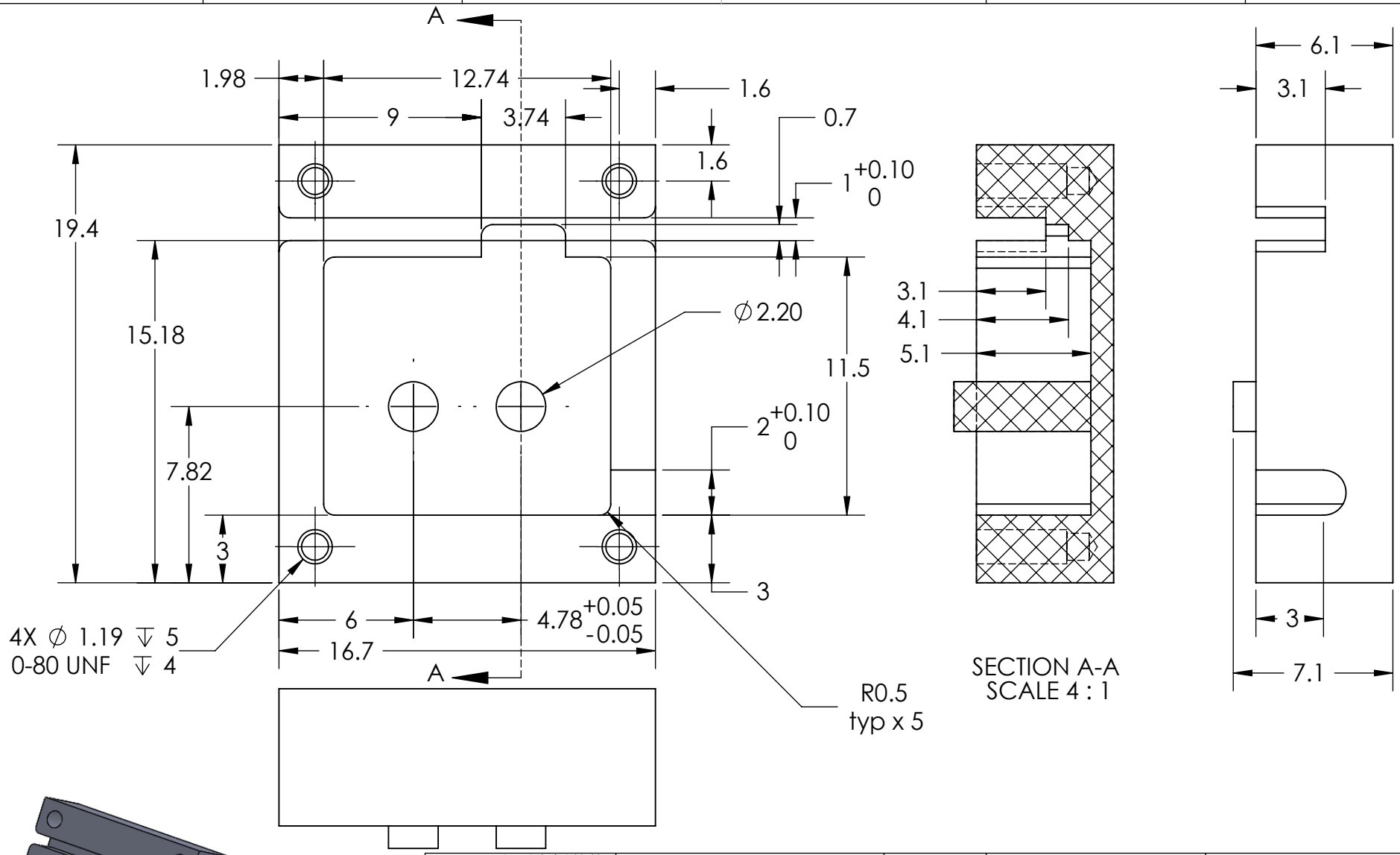

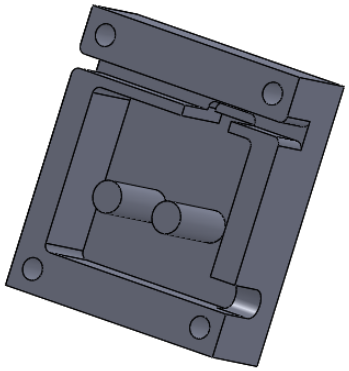

גימור פני שטח טולרנסים כלליים ± 0.1 מ"מ ←→ ∅ ± 0.1 מ"מ ∠ ± 0.1°	חומר Delrin - Black המידות ב- מ"מ אלה אם צויין אחרת	יש לשבור פינות חדות	DO NOT SCALE DRAWING REVISION:

משטרת ישראל
אח"מ/מדור טכנולוגיה, המטה הארצי, ירושלים
טל: 02-542-8259
פקס: 02-542-9273

שם	חתימה	תאריך	קובץ: תיבה	
		04/03/2010	גימור	שירטט
				נבדק
				אושר
			משקל	גר'

שם החלק
תיבה

SHEET 1 OF 1 | A4